SFOGLIATRICI AUTOMATICHE TRONIC

- Struttura in acciaio verniciato a forno (optional inox)
- Colore grigio metallizzato RAL 9006
- Trasmissione a cinghie trapezoidali dentate
- Sistema di salita e discesa dei cilindri attuato da due viti in bagno d'olio collegate tra loro attraverso una cinghia dentata
- Carter anteriore e posteriore in acciaio verniciato a forno (nessuna parte in plastica) assemblati dall'alto e fissati con viti evitano che la farina entri nelle parti meccaniche
- Protezioni antinfortunistiche in acciaio inox con pistoncino
- Struttura porta piani in acciaio inox con piani da 1600 e 1800 mm montata su ruote
- Velocità dei tappeti regolabile con inverter tramite touch screen 7" a colori a 100 ricette
- Sfarinatore e avvolgitore automatici (optional)

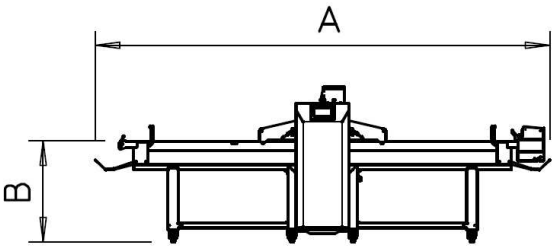

TRONIC 1600 - 1800

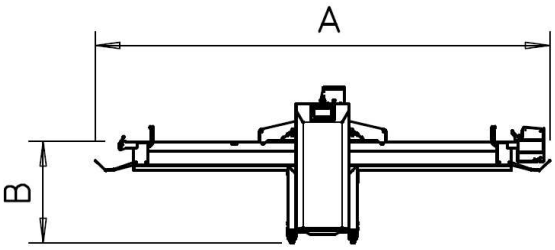

TRONIC 1200 - 1400

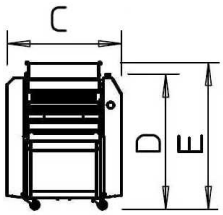

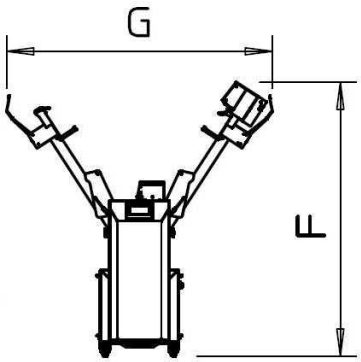

	Dimensione Tappeti	Velocita'	Apertura Cilindri	Potenza	Voltaggio	Dimensioni							Peso
	mm	m/min.	mm	kW	V/~/Hz	mm							Kg
						A	B	C	D	E	F	G	
TRONIC PLUS TRONIC MAN TRONIC	**654/1800**	**10÷60**	**0÷60**	**2,1**	**400/3~/50**	**4130**	**870**	**1045**	**1230**	**1340**	**2530**	**2630**	**370**
	654/1600	**10÷60**	**0÷60**	**2,1**	**400/3~/50**	**3730**	**870**	**1045**	**1230**	**1340**	**2360**	**2405**	**370**
	654/1400	**10÷60**	**0÷60**	**2,1**	**400/3~/50**	**3330**	**870**	**1045**	**1230**	**1340**	**2190**	**2185**	**370**
	654/1200	**10÷60**	**0÷60**	**2,1**	**400/3~/50**	**2930**	**870**	**1045**	**1230**	**1340**	**2025**	**1965**	**370**
QA600 QS600	584/1500	10÷35	0÷50	0,75	400/3~/50	3485	870	1015	1345	1445	2430	1355	220
	584/1400	10÷35	0÷50	0,75	400/3~/50	3285	870	1015	1345	1445	2335	1290	220
	584/1300	10÷35	0÷50	0,75	400/3~/50	3085	870	1015	1345	1445	2245	1225	220
	584/1200	10÷35	0÷50	0,75	400/3~/50	2885	870	1015	1345	1445	2150	1160	220
	584/1000	10÷35	0÷50	0,75	400/3~/50	2485	870	1015	1345	1445	1960	1030	220
Q670	654/1800	35	0÷60	1,5	400/3~/50	4130	870	1170	1340	-	2530	2630	270
	654/1600	35	0÷60	1,5	400/3~/50	3730	870	1170	1340	-	2360	2405	270
	654/1400	35	0÷60	1,5	400/3~/50	3330	870	1170	1230	-	2190	2185	270
	654/1200	35	0÷60	1,5	400/3~/50	2930	870	1170	1230	-	2025	1965	270
Q600	584/1500	35	0÷50	0,75	400/3~/50	3485	870	1050	1250	-	2250	1205	190
	584/1400	35	0÷50	0,75	400/3~/50	3285	870	1050	1250	-	2150	1140	190
	584/1300	35	0÷50	0,75	400/3~/50	3085	870	1050	1250	-	2060	1075	190
	584/1200	35	0÷50	0,75	400/3~/50	2885	870	1050	1250	-	1965	1010	190
	584/1000	35	0÷50	0,75	400/3~/50	2485	870	1050	1250	-	1775	880	190
Q500	488/1200	35	0÷40	0,55	400/3~/50	2885	870	865	1315	-	1960	800	160
	488/1000	35	0÷40	0,55	400/3~/50	2455	870	865	1315	-	1765	720	160
	488/900	35	0÷40	0,55	400/3~/50	2255	870	865	1315	-	1665	680	160
	488/800	35	0÷40	0,55	400/3~/50	2055	870	865	1315	-	1565	645	160
	488/700	35	0÷40	0,55	400/3~/50	1855	870	865	1315	-	1470	605	160
Q50S	488/800	35	0÷40	0,55	400/3~/50	2055	870	865	1315	-	1550	775	115
	488/700	35	0÷40	0,55	400/3~/50	1855	870	865	1315	-	1455	720	115
Q50B	488/800	35	0÷40	0,55	400/3~/50	1700	870	865	630	-	845	785	115
	488/700	35	0÷40	0,55	400/3~/50	1500	870	865	630	-	750	785	115

POLIN
Ing. POLIN & C. S.p.A.
Viale dell'Industria, 9 - 37135 Verona - Italy - Tel. +39 045 8289111 - www.polin.it - polin@polin.it